# ՄԵՏԱՂԱԿԱՆ ԲԱԶՐԻՔ Մ1:20

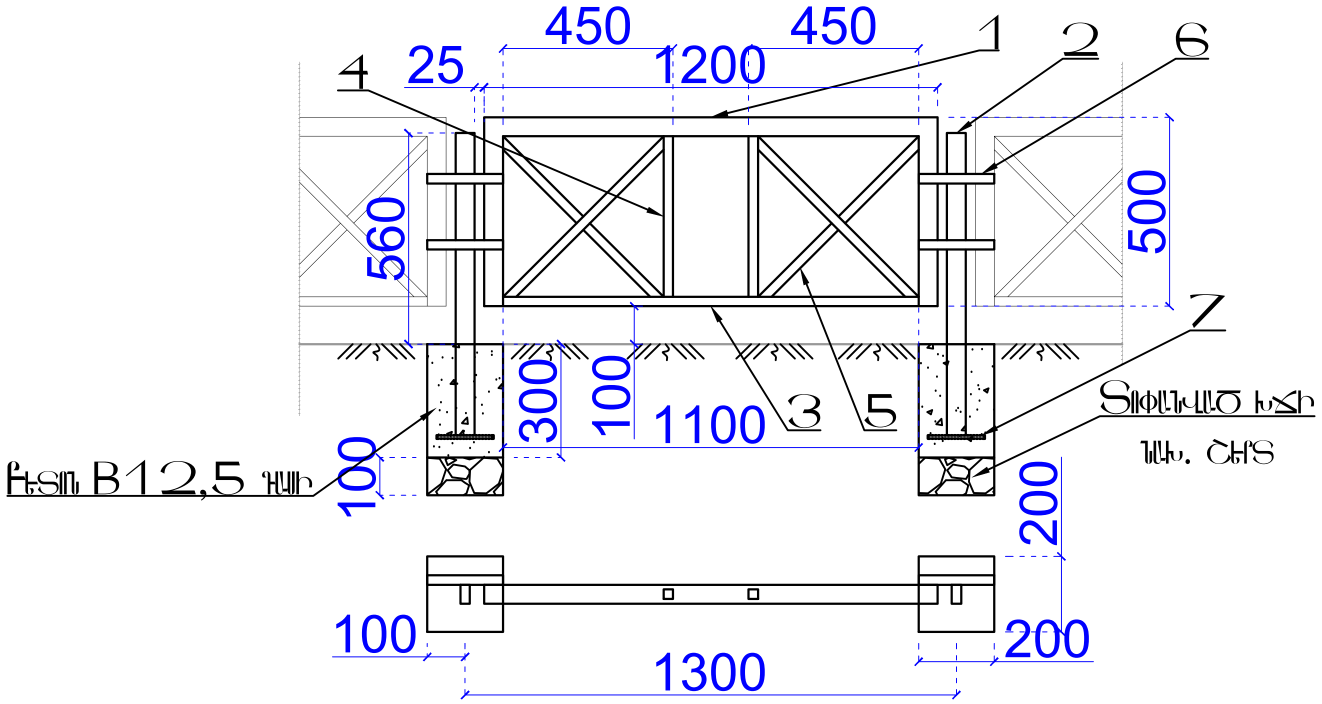


## ՄԵՏԱՂԱԿԱՆ ԲԱԶՐԻՔԻ ՊՈՂՊԱՏԻ ՄԱՍՆԱԳԻՐ ՄԵԿ ԷԼԵՄԵՆՏԻ ՀԱՄԱՐ

| ԴԻՐՔ | ՆՇԱՆԱԿՈՒՄԸ | ԱՆՎԱՆՈՒՄԸ | ՔԱՆ. ՀԱՏ | ՔԱՇԸ ԿԳ | ԸՆԴ. |
|---|---|---|---|---|---|
| 1 | ԳՈՍՏ 8645-68 | □50X25X3 L=2100 | 1 | 6.57 | 6.57 |
| 2 | ——"—— | □50X25X3 L=800 | 1 | 2.5 | 2.5 |
| 3 | ԳՈՍՏ 8369-82 | □25X25X2 L=1100 | 1 | 1.529 | 1.529 |
| 4 | ——"—— | □25X25X2 L=430 | 2 | 0.6 | 1.2 |
| 5 | ——"—— | □25X25X2 L=600 | 4 | 0.834 | 3.336 |
| 6 | ԳՈՍՏ 19903-76 | -4X25 L=200 | 2 | 0.16 | 0.32 |
| 7 | ——"—— | -8X250 L=150 | 1 | 2.352 | 2.352 |

Բետոն B12,5 դասի 0,012 մ³, Տոփանված խիճ 0,004 մ³

| | | | |
|---|---|---|---|
| Megametr | Ք. ԵՐԵՎԱՆ, ԷՐԵԲՈՒՆԻ ՎԱՐՉԱԿԱՆ ՇՐՋԱՆ, ՏԻԳՐԱՆ ՄԵԾ 54Ա ՇԵՆՔԻ ԲԱԿԻ ՀԻՄՆԱՆՈՐՈԳՄԱՆ ԱՇԽԱՏԱՆՔՆԵՐ | | Պատվեր N ԷՔ-ԴԼԱՇՋՔ 14/66 |
| | | ՃԱՐՏԱՐԱՊԵՏԱՇԻՆԱՐԱՐԱԿԱՆ ՄԱՍ | Փուլ: ԱՆ; Թերթ: ՃՇ-12; Թերթեր: 17 |
| ՆԱԽԱԳԾԵՑ | Ա. ՀԱՅՐԱՊԵՏՅԱՆ | ՄԵՏԱՂԱԿԱՆ ԲԱԶՐԻՔ Մ1:20 | «ՄԵԳԱՄԵՏՐ» ՍՊԸ |